Audio Visuelle Mobiliar-Technik

Decken-Verlängerungen
Im Baukasten-System

Einzelteile

SELMO 50

Einzel-Elemente

SE 50 — **Deckenverlängerung mit Kabeldurchführung für Projektor-Halterung Junior / PR 50 / PR70 Halterungen**

Ausführung: Anthrazit / Silber Struktur / Weiss (RAL 9010)

	Artikel Nr.	Länge mm	Bezeichnung
			Deckenanschluss
	SE 50.21.00.020	20	Befestigungsplatte ø 160 mm
			Lochmass = ø 130 mm 4x ø 13 mm
	SE 50.25.13.020	20	Befestigungsplatte ø 90 mm
			mit einer Schraube zum Befestigen
	SE 50.26.14.020	20	Befestigungsanschluss ø 50 mm
			mit einer Schraube zum Befestigen
			zB. Für Verlängerungen an Messeträger, Wandhalterung etc.
Spezial Anschluss			
	SE 50.21.16.020	20	Spezial Befestigungsplatte ø 160 mm mit M16 Gewinde
M16 Gewinde			für **direkten** Anschluss der PR50 Halterung
			SELMO Verlängerungen können **nicht** eingesetzt werden
			Kabeldurchführung
	SE 50.23.00.100	100	Tragrohr ø 50 mm
			Öffnung für Kabelführung 25x45 mm
			Verlängerung
	SE 50.20.00.050	50	Tragrohr ø 50 mm
	SE 50.20.00.075	75	
	SE 50.20.00.100	100	
	SE 50.20.00.125	125	
	SE 50.20.00.150	150	
	SE 50.20.00.175	175	
	SE 50.20.00.200	200	
	SE 50.20.00.225	225	
	SE 52.20.00.250	250	
	SE 50.20.00.500	500	
	SE 50.20.00.1000	1000	
			Kabeldurchführung
	SE 50.23.00.100	100	Tragrohr ø 50 mm
			Öffnung für Kabelführung 25x45 mm
			Adapter für Projektor-Anschluss
	SE 50.22.16.030	30	für Projektor-Anschluss M16 (Standart für PR 50.16)
	SE 50.22.12.030	30	für Projektor-Anschluss M12
	SE 50.22.10.030	30	für Projektor-Anschluss M10

Projektor Halterung und Anschlussplatten für Projektoren müssen separat bestellt werden.

AVM-Technik GmbH / Rheinstr. 28b / CH-4133 Pratteln / Tel. +41 61 703 10 79 / E-Mail info@avm-technik.ch / www.avm-technik.ch

Audio Visuelle Mobiliar-Technik

Decken-Anschlüsse
im Baukasten- System
für Projektor- Deckenhalterungen

SE 50

Schemazeichnung Decken - Anschlüsse

SELMO

Decken - Anschlüsse

Schemazeichnung
Masse in mm

Standard
Deckenanschluss

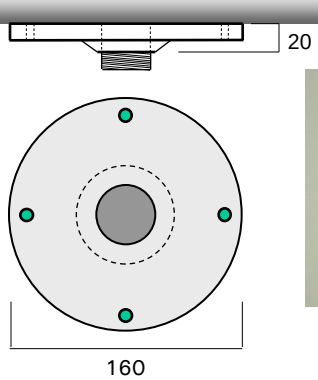

Spezial Anschluss
mit M16 Gewinde
nicht kompatibel mit SELMO Verlängerungen

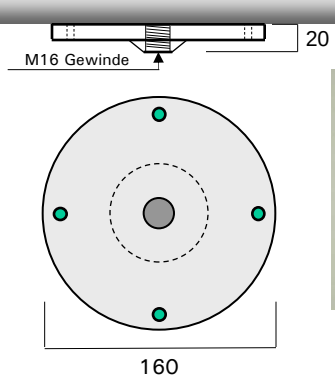

Deckenanschluss **Standard**
Befestigungsplatte:
Lochmass = 130mm, 4x ø 13mm

Artikel Nr.

Weiss	SE 50.21.00.020W
Anthrazit	SE 50.21.00.020A
Silber Struktur	SE 50.21.00.020S

Spezial Deckenanschluss **direkt**
mit M16 Gewinde
für direkten Anschluss der **PR 50 Projektor Halterung**
Befestigungsplatte:
Lochmass = 130mm, 4x ø 13mm
Artikel Nr.

Weiss	SE 50.21.16.020W
Anthrazit	SE 50.21.16.020A
Silber Struktur	SE 50.21.16.020S

Mittel
Deckenanschluss

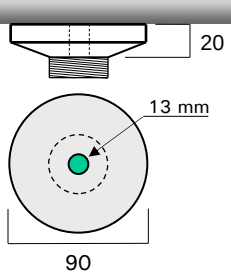

Klein
Deckenanschluss

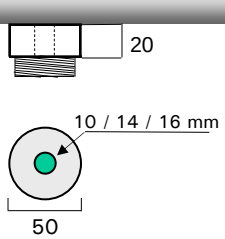

Deckenanschluss **Mittel**
Befestigung mittels einer Zentralschraube ø13mm
Geeignet u.a. im Heimbereich

Artikel Nr.

Weiss	SE 50.25.13.020W
Anthrazit	SE 50.25.13.020A
Silber Struktur	SE 50.25.13.020S

Deckenanschluss **Klein**
Befestigung mittels einer Zentralschraube ø 14 mm / 16 mm
bzw.. Für Verlängerungen an Wandträger WT 50 / (ø 10 mm)
Befestigung an Messeträger mit Rohrschelle (ø 10 mm) etc.

Artikel Nr. für Lochgrösse 10 / 14 mm oder 16 mm

Weiss	SE 50.26.(10)(14)(16).020W
Anthrazit	SE 50.26.(10)(14)(16).020A
Silber Struktur	SE 50.26.(10)(14)(16).020S

Komplettes SELMO Lieferprogramm siehe Liste Einzelelemente

AVM-Technik GmbH / Rheinstr. 28b / CH-4133 Pratteln / Tel. 061 703 10 79 / E-Mail info@avm-technik.ch / www.avm-technik.ch